レフィーナ25 ツインスタイル [ワンチェーン式]

ツインスタイル ハニカム＋ハニカム

■構造図（仕様コード：0-0、右操作の場合）

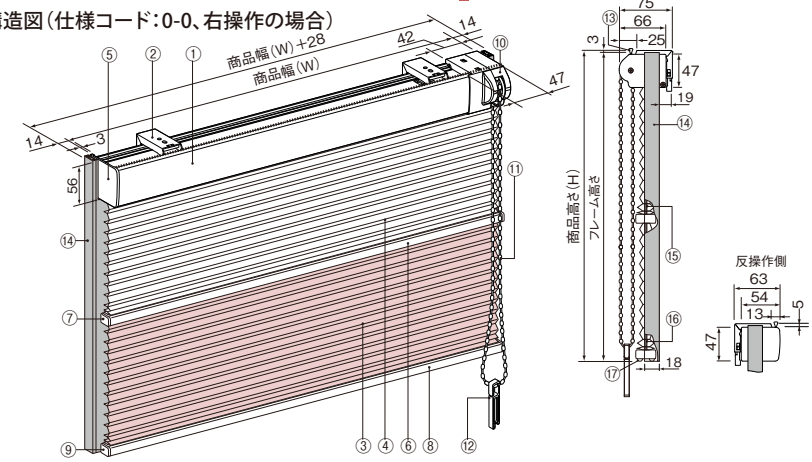

①ヘッドボックス　②ブラケット　③スクリーン（ハニカム不透明生地）　④スクリーン（ハニカムシースルー生地）
⑤ダウンリミット　⑥中間バー　⑦中間バーキャップ　⑧ボトムレール　⑨ボトムレールキャップ　⑩操作ユニット
⑪ボールチェーン　⑫クリップ　⑬断熱シールド（上）　⑭L型フレーム　⑮調光コード　⑯昇降コード　⑰断熱シールド（下）

■ブラケットの寸法図

単位：mm

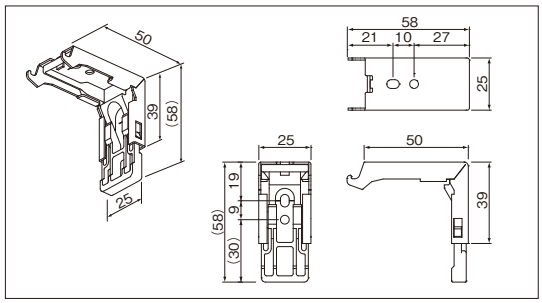

■ブラケットの使用個数

商品幅（W）mm	使用個数
～1200	2個
1201～2000	3個

■生地の配置による仕様コード

上生地	下生地	仕様コード
シースルー	不透明	0-0
不透明	シースルー	1-0

■商品重量（目安）：「ココン（非防炎）」の場合
商品幅（W）1000mm×商品高さ（H）1000mm：3.3kg
商品幅（W）2000mm×商品高さ（H）2000mm：6.9kg
※色柄により多少異なります。詳細はP.82商品重量をご確認ください。
※L型フレームの重量は含まれておりません。

■たたみ代一覧（目安）

単位：mm

生地名 色柄No.	ココン（非防炎） H3101～3103	オストル（非防炎） H3104～3106
幅（W）mm 高さ（H）mm	～2000	～2000
600	145	140
1000	175	165
1400	205	185
1800	235	210
2200	260	235
2600	285	255
3000	315	280

※生地の特性により、同じ生地でもたたみ代に個体差がでることがあります。
連窓時にたたみ代が揃わないことがありますのでご注意ください。
※上表は製作可能寸法を表すものではありません。詳しくは価格表ページをご参照ください。

▲たたみ代算出サイトへ

■ブラインドボックスへの納まり

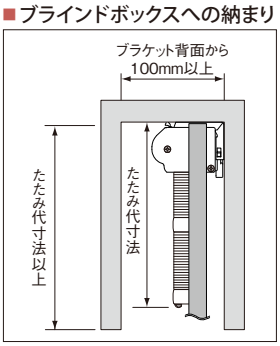

■L型フレームの寸法図

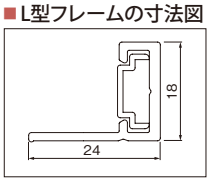

レフィーナ45 ツインスタイル [ワンチェーン式]

ツインスタイル ハニカム＋ハニカム

■構造図（仕様コード：0-0、右操作の場合）

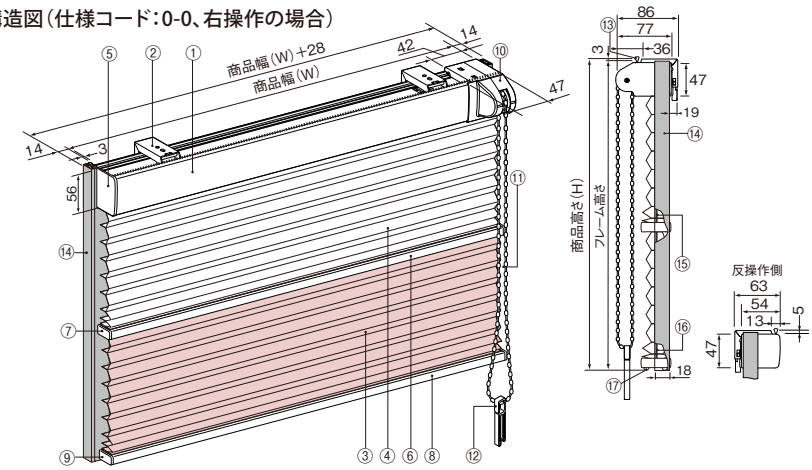

①ヘッドボックス　②ブラケット　③スクリーン（ハニカム不透明生地）　④スクリーン（ハニカムシースルー生地）
⑤ダウンリミット　⑥中間バー　⑦中間バーキャップ　⑧ボトムレール　⑨ボトムレールキャップ　⑩操作ユニット
⑪ボールチェーン　⑫クリップ　⑬断熱シールド（上）　⑭L型フレーム　⑮調光コード　⑯昇降コード　⑰断熱シールド（下）

■ブラケットの寸法図

単位：mm

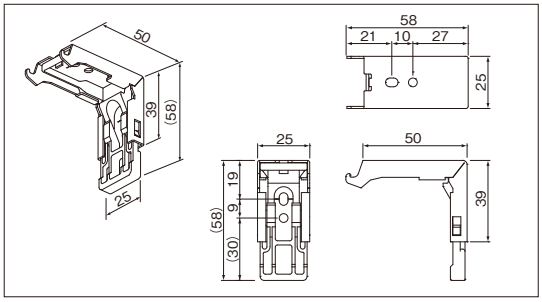

■ブラケットの使用個数

商品幅（W）mm	使用個数
～1200	2個
1201～2000	3個

■生地の配置による仕様コード

上生地	下生地	仕様コード
シースルー	不透明	0-0
不透明	シースルー	1-0

■商品重量（目安）：「ココン（非防炎）」の場合
商品幅（W）1000mm×商品高さ（H）1000mm：3.3kg
商品幅（W）2000mm×商品高さ（H）2000mm：7.0kg
※色柄により多少異なります。詳細はP.82商品重量をご確認ください。
※L型フレームの重量は含まれておりません。

■たたみ代一覧（目安）

単位：mm

生地名 色柄No.	ココン（非防炎） H3101～3103	オストル（非防炎） H3104～3106
幅（W）mm 高さ（H）mm	～2000	～2000
600	125	120
1000	135	125
1400	145	135
1800	160	145
2200	170	155
2600	185	160
3000	195	170

※生地の特性により、同じ生地でもたたみ代に個体差がでることがあります。
連窓時にたたみ代が揃わないことがありますのでご注意ください。
※上表は製作可能寸法を表すものではありません。詳しくは価格表ページをご参照ください。

▲たたみ代算出サイトへ

■ブラインドボックスへの納まり

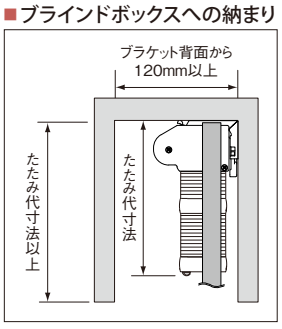
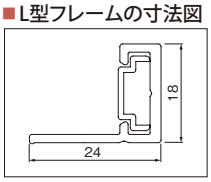
■L型フレームの寸法図